ZAPUšT?Ná WINDBOX DX-TO| Vzduchové clony pro tepelné ?erpadlo Toshiba

Vlastnosti



- Vzduchová clona s energeticky úsporným tepelným ?erpadlem: Až 70% snížení náklad? a emisí CO2 (režim vytáp?ní).
- Samonosná konstrukce plášt? z pozinkované ocelové desky, p?ipraveno k instalaci zapušt?ní do podhledu.
- Vzduchová m?ížka (bez údržby) vyrobena z hliníkových profil? a vyfukovací trysky, integrována do jediného rámu v bílé barv? RAL 9016.Jiné barvy jsou dostupné na vyžádání.V?etn? vnit?ního p?edfiltru.
- Výstupní lopatky z eloxovaného hliníku s profilem ve tvaru k?ídla, nastavitelné v obou sm?rech.
- Odst?edivé ventilátory s dvojitým nasáváním pohán?né motorem s vn?jším rotorem a nízkou hlu?ností. 5rychlostní p?epína?.EC modely vybaveny ventilátory s velmi nízkou energetickou spot?ebou.
- V?etn? vnit?ního p?edfiltru.
- Advanced Plug&Play control. Includes: Advanced PRO control with LCD display and integrated thermostat, door contact, 7m RJ11 cable and remote control.
- DX 1:1:
  P?ipravena pro p?ipojení k venkovní invertorové jednotce tepelného ?erpadla TOSHIBA (R410A/R32) s expanzním ventilem. Je vyžadována souprava rozhraní TOSHIBA DX p?izp?sobená pro vzduchovou clonu a programovatelné ovládání.
- DX VRF:
  P?ipravena pro p?ipojení k venkovní invertorové jednotce tepelného ?erpadla TOSHIBA VRF (R410A), není zahrnuto, zákazník si musí dokoupit sám.
  Je vyžadována souprava rozhraní TOSHIBA VRF p?izp?sobená pro vzduchovou clonu, programovatelné ovládání.

Specifikace

50Hz

Tepelné ?erpadlo - DX 1:1

Model	(m³/h)	(m)
RECM 1500 DX12-TO	2,5-3,8	
RECM 2000 DX16-TO	2,5-3,8	
RECM 2500 DX21-TO	2,5-3,8	
RECG 1000 DX10-TO	3-4,2	
RECG 1500 DX15-TO	3-4,2	
RECG 1500 DX13-TO	3-4,2	
RECG 2000 DX24-TO	3-4,2	
RECG 2500 DX28-TO	3-4,2	
RECG 2500 DX25-TO	3-4,2	

Tepelné ?erpadlo - VRF

Model	(m³/h)	(m)
RECM 1500 VRF12-TO	2,5-3,8	
RECM 2000 VRF16-TO	2,5-3,8	
RECM 2500 VRF21-TO	2,5-3,8	
RECG 2000 VRF24-TO	3-4,2	
RECG 2500 VRF25-TO	3-4,2	

60Hz

Tepelné ?erpadlo - DX 1:1

Model	(m³/h)	(m)
RECM 1500 DX12-TO	2,5-3,8	

Tepelné ?erpadlo - DX 1:1		
Model	(m³/h)	(m)
RECM 2000 DX16-TO	2,5-3,8	
RECM 2500 DX21-TO	2,5-3,8	
RECG 1000 DX10-TO	3-4,2	
RECG 1500 DX15-TO	3-4,2	
RECG 1500 DX13-TO	3-4,2	
RECG 2000 DX24-TO	3-4,2	
RECG 2500 DX28-TO	3-4,2	
RECG 2500 DX25-TO	3-4,2	

Tepelné ?erpadlo - VRF		
Model	(m³/h)	(m)
RECM 1500 VRF12-TO	2,5-3,8	
RECM 2000 VRF16-TO	2,5-3,8	
RECM 2500 VRF21-TO	2,5-3,8	
RECG 2000 VRF24-TO	3-4,2	
RECG 2500 VRF25-TO	3-4,2	

Rozm?ry

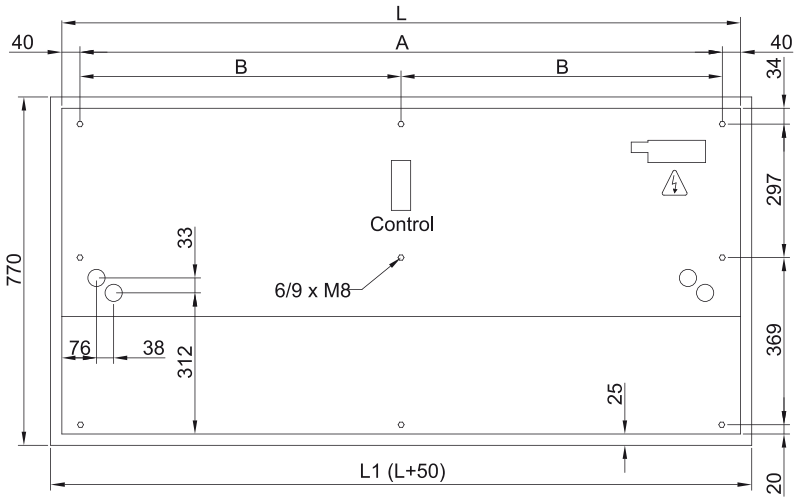

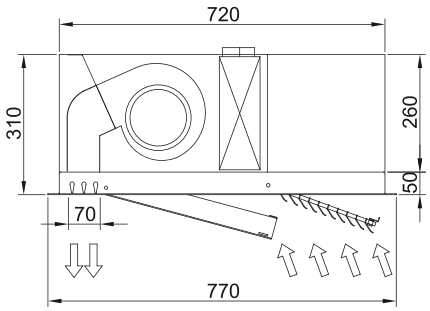

	L	L1	A	B
Recessed Windbox 1000	1000	1050	920	-
Recessed Windbox 1500	1500	1550	1420	710
Recessed Windbox 2000	2000	1550	1920	960
Recessed Windbox 2500	2500	2550	2420	1210