WINDBOX DX-LG| Vzduchové clony pro tepelné ?erpadlo LG

Vlastnosti



- Vzduchová clona s energeticky úsporným tepelným ?erpadlem: Až 70% snížení náklad? a emisí CO2 (režim vytáp?ní).
- Samonosná konstrukce plášt? z pozinkované ocelové desky, ve standardu nalakovaného epoxy-polyesterovou bílou barvou RAL9016.Jiné barvy ?i nerez ocel jsou dostupné na vyžádání.
- Mikroperforovaná vstupní m?ížka s filtra?ní funkcí a snadnou údržbou.V?etn? vnit?ního p?edfiltru.
- Výstupní lopatky z eloxovaného hliníku s profilem ve tvaru k?ídla, nastavitelné od 0 do 15 stup?? na každou stranu.
- Odst?edivé ventilátory s dvojitým nasáváním pohán?né motorem s vn?jším rotorem a nízkou hlu?ností. 5rychlostní p?epína?.EC modely vybaveny ventilátory s velmi nízkou energetickou spot?ebou.
- V?etn? vnit?ního p?edfiltru.
- Advanced Plug&Play control. Includes: Advanced PRO control with LCD display and integrated thermostat, door contact, 7m RJ11 cable and remote control.
- DX 1:1:
  P?ipravena pro p?ipojení k venkovní invertorové jednotce tepelného ?erpadla LG (R410A/R32) s expanzním ventilem. Je vyžadována souprava rozhraní LG DX p?izp?sobená pro vzduchovou clonu programovatelné ovládání.
- DX VRF:
  P?ipravena pro p?ipojení k venkovní invertorové jednotce tepelného ?erpadla LG (R410A) a expanzním ventil není sou?ástí, zákazník by si jej m?l zakoupit sám. Je vyžadována souprava rozhraní LG VRF p?izp?sobená pro vzduchovou clonu programovatelné ovládání.

Specifikace

50Hz

Tepelné ?erpadlo - DX 1:1

Model	(m³/h)	(m)
ECM 2500 DX22-LG	1”1/8	
ECM 3000 DX27-LG	7/8" - 1/2"	
ECG 2000 DX22-LG	1" - 3/8"	
ECG 2500 DX27-LG	7/8" - 1/2"	
ECG 3000 DX27-LG	7/8" - 1/2"	
ECM 1000 DX8-LG	5/8" - 3/8"	
ECM 1500 DX11-LG	5/8" - 3/8"	
ECM 2000 DX16-LG	5/8" - 3/8"	
ECG 1000 DX10-LG	5/8" - 3/8"	
ECG 1500 DX15-LG	5/8" - 3/8"	
ECG 2500 DX22-LG	1	

Tepelné ?erpadlo - VRF

Model	(m³/h)	(m)
ECM 1000 VRF8-LG	5/8" - 3/8"	
ECM 1500 VRF12-LG	5/8" - 3/8"	
ECM 2000 VRF19-LG	1" - 3/8"	
ECM 2000 VRF16-LG	5/8" - 3/8"	
ECM 2500 VRF24-LG	1" - 3/8"	
ECM 2500 VRF21-LG	1" - 3/8"	
ECM 3000 VRF26-LG	7/8" - 1/2"	
ECG 1000 VRF10-LG	5/8" - 3/8"	
ECG 1500 VRF15-LG	5/8" - 3/8"	

Tepelné ?erpadlo - VRF		
Model	**(m³/h)**	**(m)**
ECG 2000 VRF24-LG	1" - 3/8"	
ECG 2000 VRF20-LG	1	
ECG 2500 VRF25-LG	7/8" - 1/2"	
ECG 2500 VRF29-LG	7/8" - 1/2"	
ECG 3000 VRF29-LG	7/8" - 1/2"	
ECG 3000 VRF34-LG	7/8" - 1/2"	

60Hz

Tepelné ?erpadlo - DX 1:1		
Model	**(m³/h)**	**(m)**
ECM 2500 DX22-LG	1”1/8	
ECM 3000 DX27-LG	7/8" - 1/2"	
ECG 2000 DX22-LG	1" - 3/8"	
ECG 2500 DX27-LG	7/8" - 1/2"	
ECG 3000 DX27-LG	7/8" - 1/2"	
ECM 1000 DX8-LG	5/8" - 3/8"	
ECM 1500 DX11-LG	5/8" - 3/8"	
ECM 2000 DX16-LG	5/8" - 3/8"	
ECG 1000 DX10-LG	5/8" - 3/8"	
ECG 1500 DX15-LG	5/8" - 3/8"	
ECG 2500 DX22-LG	1	

Tepelné ?erpadlo - VRF		
Model	**(m³/h)**	**(m)**
ECM 1000 VRF8-LG	5/8" - 3/8"	
ECM 1500 VRF12-LG	5/8" - 3/8"	
ECM 2000 VRF19-LG	1" - 3/8"	
ECM 2000 VRF16-LG	5/8" - 3/8"	
ECM 2500 VRF24-LG	1" - 3/8"	
ECM 2500 VRF21-LG	1" - 3/8"	
ECM 3000 VRF26-LG	7/8" - 1/2"	
ECG 1000 VRF10-LG	5/8" - 3/8"	
ECG 1500 VRF15-LG	5/8" - 3/8"	
ECG 2000 VRF24-LG	1" - 3/8"	
ECG 2000 VRF20-LG	1	
ECG 2500 VRF25-LG	7/8" - 1/2"	
ECG 2500 VRF29-LG	7/8" - 1/2"	
ECG 3000 VRF29-LG	7/8" - 1/2"	
ECG 3000 VRF34-LG	7/8" - 1/2"	

Rozm?ry

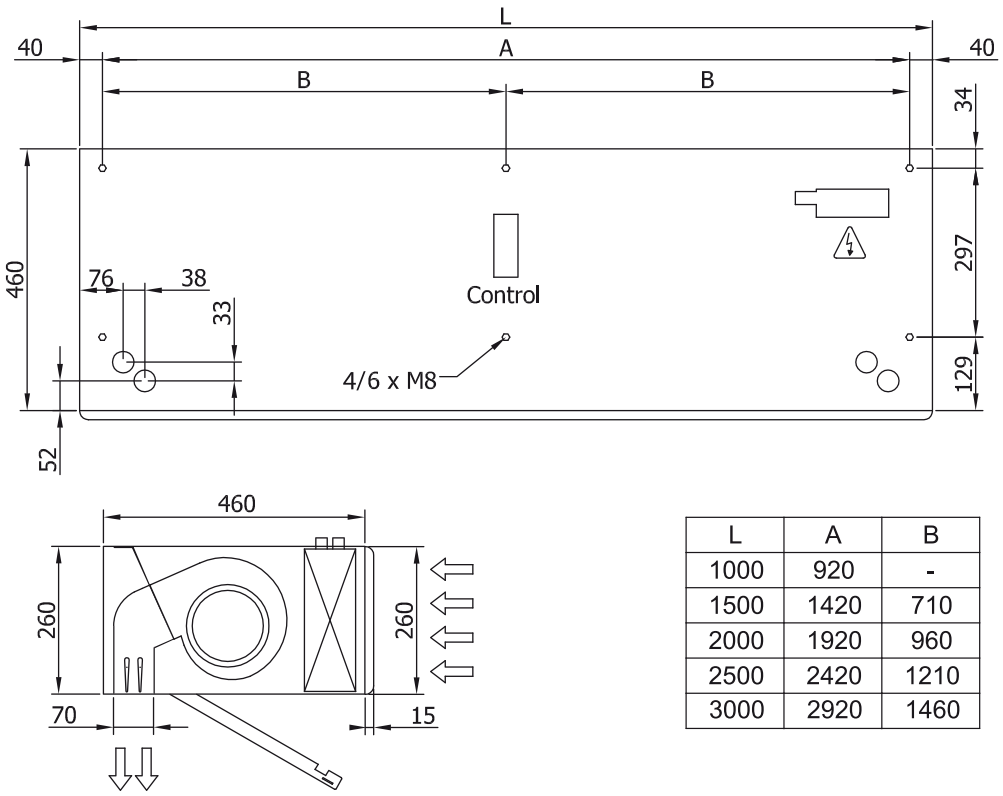

L	A	B
1000	920	-
1500	1420	710
2000	1920	960
2500	2420	1210
3000	2920	1460