Vlastnosti

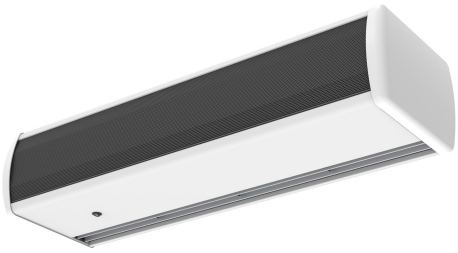

- Carcas? autoportant? f?cut? din plac? de o?el galvanizat, finisat? standard cu o vopsea structurat? RAL9016, de culoare alb?, din epoxi-poliester.Alte culori sunt disponibile la cerere.
- Gril? de admisie micro-perforat?, cu func?ii de filtrare ?i mentenan?? u?oar?.Nu necesit? prefiltrare.
- Palete de evacuare din aluminiu anodizat, cu form? aerodinamic?.
- Ventilatoare transversale silen?ioase, alimentate de un motor extern cu rotor ?i 2 viteze.
- Tip "A" f?r? înc?lzire, doar aer.
- Includes 2-speed in-built switch.
- Allows door contact and external OFF connection.

Specifikace

50Hz

Model	Neoh?ívaná	
	(m³/h)	(m)
OPT SW 1000 A	2.8	
OPT SW 1500 A	2.8	
OPT SW 2000 A	2.8	

Rozm?ry

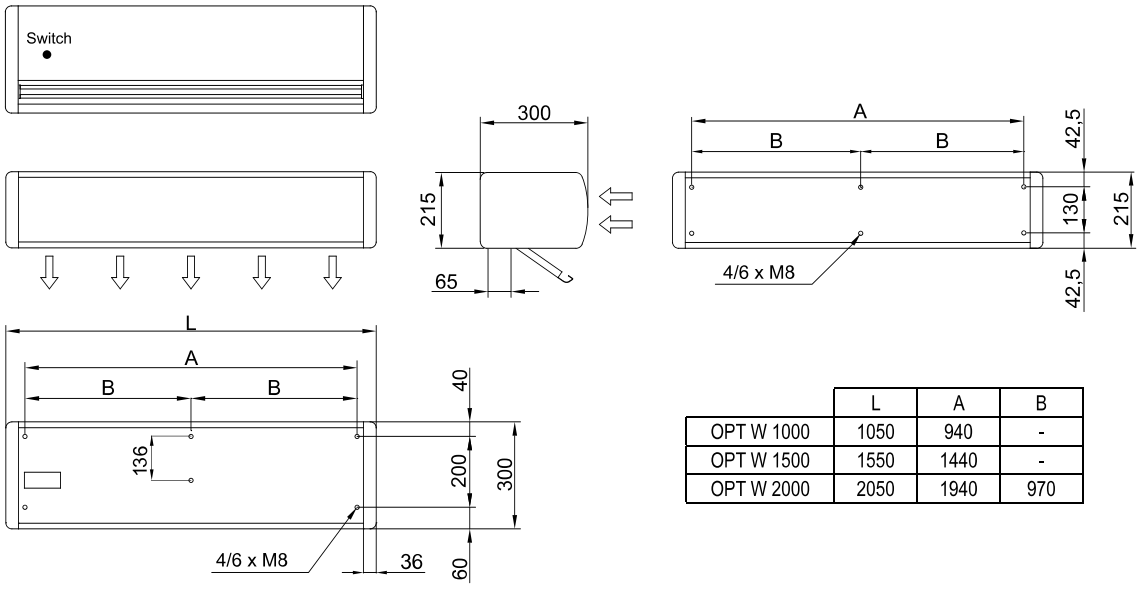

	L	A	B
OPT W 1000	1050	940	-
OPT W 1500	1550	1440	-
OPT W 2000	2050	1940	970