DAM DX-SA|

Vlastnosti



- Perdea de aer cu pomp? de aer economisitoare de energie: Reducere cu pân? la 70% a costurilor ?i emisiilor de CO2 (în modul de înc?lzire).
- Carcas? autoportant? f?cut? din plac? de o?el galvanizat, finisat? standard cu o vopsea structurat? RAL9016, de culoare alb?, din epoxi-poliester.Alte culori sau o?el inoxidabil, disponibile la cerere.
- Panou frontal cu op?iunea de a personaliza ?i include logo-uri, semne, design-uri grafice, imagini, ?i a?a mai departe.
- Zonele de admisie sunt situate în spatele panoului frontal. Nu necesit? mentenan??.
- Palete de evacuare din aluminiu anodizat, cu form? aerodinamic?, ajustabil? pe fiecare parte de la 0 la 15º.
- Ventilatoare centrifugale cu dubl? admisie, alimentate de motor extern cu rotor ?i cu zgomot redus. Selector de 5 viteze.Modele EC asamblate cu ventilatoare eficiente cu consum redus.
- Include o bobin? de expansiune direct? doar pentru înc?lzire, cu senzori de temperatur? inclu?i.
- Advanced Plug&Play control. Includes: Advanced PRO control with integrated LCD screen, door contact, 7m RJ11 cable and remote control. With integrated functions: door delay (configurable); operation, alarm and maintenance warning signals; and multiple digital inputs that modify the curtain's operation.
- Includes protective varnish for the electronic board and control.
- DX VRF:

Specifikace

50Hz

Rozm?ry

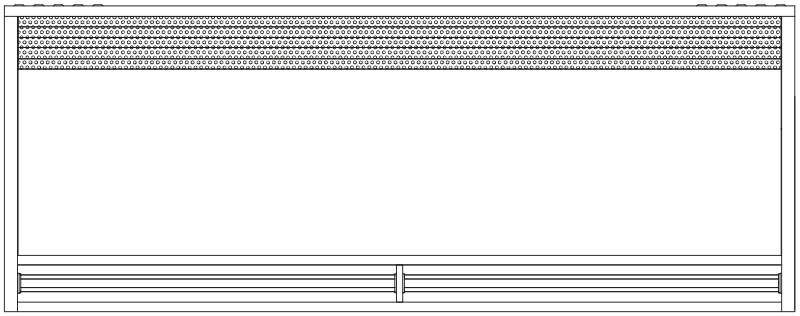

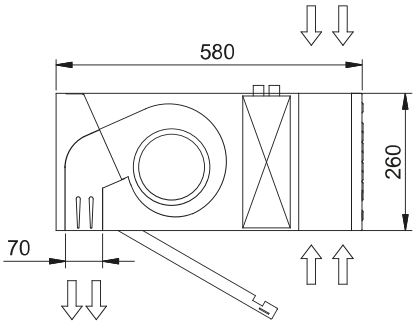

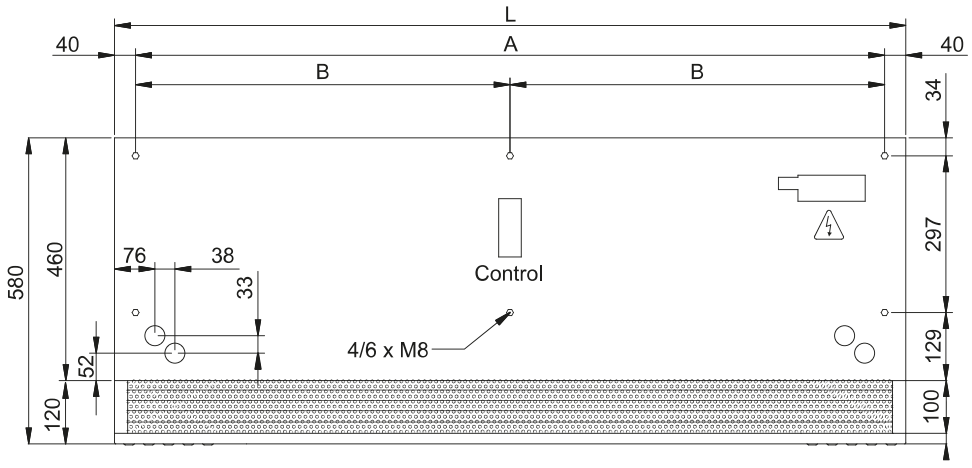

L	A	B
1000	920	-
1500	1420	710
2000	1920	960
2500	2420	1210
3000	2920	1460